Udhëzimet e përdorimit

LAVATRIÇE - THARËSE

AL

AL

Shqip, 1

RDPD 96407JD EU

PERMBAJTJA

Instalimi,
Shpaketimi dhe nivelimi
Lidhjet elektrike dhe hidraulike
Proçesi i parë i larjes
Të dhënat teknike

Përshkrimi i pajisjes dhe startimi I një proçesi larje,
Paneli i kontrollit
Ekrani
Si të hapim dhe mbyllim kazanin
Startimi i një proçesi larje

Proçeset e larjes,
Tabela e proçeseve të larjes

Personalizimi,
Caktimi i temperaturës
Caktimi i centrifugës
Funksionet

Përshkrimi I fillimit të punës në tabelen programuese të lavatriçes
Tabela e Programeve

Masa paraprake dhe këshilla,
Siguria e përgjithshme
Hedhja
Kursimi i energjisë dhe mbrojtja e mjedisit

Kujdesi dhe mirëmbajtja,
Shkëputja e ujit dhe energjisë elektrike
Pastrimi i pajisjes
Pastrimi i tubit të furnizimit me ujë
Mirëmbajtja e kazanit dhe e derës
Pastrimi i pompës
Pastrimi i sirtarit të detergjentit

Riparimi,

Shërbimi,

Hotpoint ARISTON

Instalimi

AL

! Eshte e rendesishme ruajtja e ketij manuali per tu konsultuar cdo moment. Ne rast shitjeje,leshimi apo shperngulljeje,sigurohuni qe te qendroje bashke me lavatricen per te informuar pronarin e ri per perdorimin dhe paralajmerimet perkatese te saj.

!Te lexohen me kujdes instruksionet: jane informacione te rendesishme per instalimin,per perdorimin dhe sigurine.

Shpaketimi dhe nivelimi

Shpaketimi

1. Shpaketoni lavatricen
2. Te kotrollohet lavatricja per demtime gjate transpoprtit.Nese ka demtime te mos instalohet dhe te kontaktohet me shitesin.
3. Te hiqen **tre** ose **katër** vidat per mbrotjen gjate transportit dhe gominen me distancierin perkates,te vendosur ne pjesen e prapme (shih figuren)

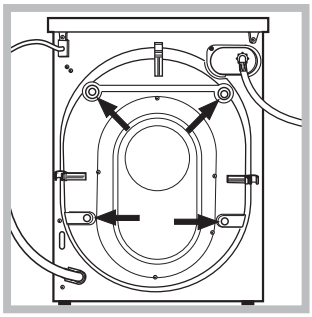

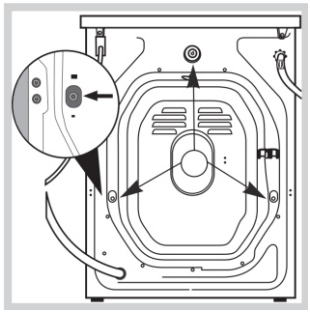

4. Te mbyllen vrimat me tapat plastike qe jane ne dispozicion.
5. Te mbyllet me tapen ne dispozicion ,te tre vrimat ku mbeshtetej spina ,te vendosura ne pjesen e prapme poshte djathtas.
6. Te ruhen te gjitha pjeset:nese lavatricja do te transportohet, ato duhet te rimontohen.

!Ambalazhet nuk jane lodra per femije.

Nivelimi

1.Te instalohet lavatricja mbi nje dysheme te sheshte dhe te forte,pa e mbeshtetur ne mure, mobilje apo diku tjeter.

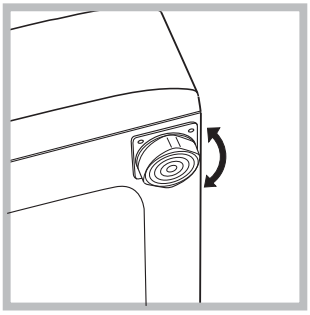

2.Nese dyshmeja nuk eshte plotesisht horizontale,rregulloni disnivelin duke zhvidhosur ose vidhosur kembet e perparme *(shih figuren);* kendi i pjerresise i matur me kendin e punes nuk duhet te jete me i madh se 2º.

!Nivelimi i kujdesshem dhe i qendrueshem i lavatrices shmang dridhjet,zhurmat dhe spostimet gjate perdorimit.ne rast prezence te moketeve apo tapeteve te rregullohen kembet ne menyre qe te ruhet poshte lavatrices hapsire e mjaftueshme per ventilimin.

Lidhjet hidraulike dhe elektrike

Lidhja e tubit te furnizimit me uje

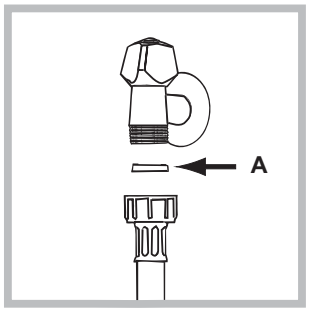

1. Te futet guarnicioni A ne pjesen fundore te tubit te furnizimit me uje dhe vidhoseni me rubinetin e ujit te ftohte me gryke te filetuar me ¾ gas (shih figuren) . Perpara se te lidhet tubi,te lihet te rrjedhe uji derisa te jete i paster.

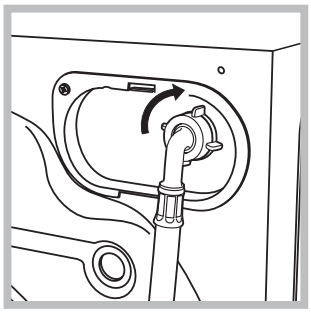

2. Te lidhet tubi i furnizimit me uje me lavatricen duke e vidhosusr ne pipin perkates te ujit ,ne pjesen e prapme lart djathtas (shih figuren)

3. Te kihet kujdes qe tubi te mos kete as perkulje,as pjese te ngushtuara.

! Presioni hidrik i tubit te ujit duhet te perfshihet ne vlerat e tabeles “Te dhena teknike” (*shih faqen perbri)*

! Nese gjatesia e tubit te ujit nuk eshte e mjaftueshme , drejtohuni ne nje dyqan te specializuar ose te nje teknik i autorizuar.

! Kurrë mos përdorni tuba të përdorur

! Përdor ato që janë të furnizuara me lavatriqe

Lidhja e tubit të shkarkimit

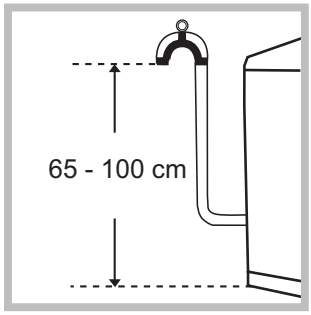

Lidhni tubin e shkarkimit me tubacionin e shkarkimit ose një shkarkues në mur vendosur midis 65 dhe 100 cm mbi tokë, duke u siguruar që të mos përthyhet fare.

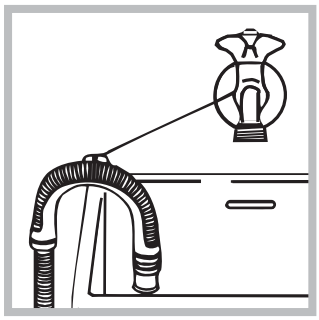

Sipas dëshirës, mund ta mbështesni tubin mbi një lavaman ose vaskë, duke lidhur tubin me rubinetin *(shih figurën).*
Fundi i lirë i tubit nuk duhet zhytur në ujë.

Ju këshillojmë të mos përdorni tuba me shtesa; nëse është absolutisht e nevojshme, shtesa duhet të ketë të njëjtin diametër si tubi origjinal dhe të mos jetë më shumë se 150 cm i gjatë.

Lidhjet elektrike

Para se të vini pajisjen në prizë, sigurohuni që:

: Priza të jetë e tokëzuar dhe konform ligjeve aktuale;

: Priza të durojë ngarkesën maksimale të energjisë së pajisjes siç tregohet në tabelën e të Dhënave Teknike *(shih përkrah);*

: Forca maksimale e energjisë të jetë brenda vlerave të treguara në tabelën e të Dhënave Teknike *(shih përkrah);*

: Priza të përputhet me spinën e pajisjes. Nëse ato nuk përputhen, ndërroni njërën prej tyre.

Pajisja nuk duhet instaluar jashtë, madje as në vende të mbuluara. Eshtë tejet e rrezikshme të ekspozoni pajisjen ndaj shiut, stuhive dhe dukurive të tjera natyrore.

Priza kryesore duhet të jetë lehtësisht e arritshme pasi pajisja të jetë instaluar.

Mos përdorni tuba me shtesa ose priza shumëfishe.

Kabllo nuk duhet të përthyhet apo shtypet.

Kabllo i furnizimit me energji elektrike dhe spina duhen zëvendësuar vetëm nga një teknik i specializuar.

Paralajmërim! Kompania nuk mban asnjë përgjegjësi në rast se këto rregulla nuk respektohen.

Proçesi i parë i larjes

Pasi të keni instaluar pajisjen dhe para se ta përdorni atë për herë të parë, kryeni një proçes larje me detergjent por pa rroba, duke përdorur proçesin larës **AUTO CLEAN** (shiko pastrimi I larëse-tharëses)

Të dhënat teknike	
Modeli	**RDPD 96407JD EU**
Dimensionet	gjerësia 59.5 cm lartësia 85 cm thellësia 54 cm
Kapaciteti	nga 1 në 9 kg për larje nga 1 në 6 kg për tharje
Lidhjet Elektrike	Referojuni pllakës së të dhënave teknike të vendosur në pajisje.
Lidhjet Hidraulike	Presioni maksimal 1 MPa (10 bar) Presioni minimal 0.05 MPa (0.5 bar) Kapaciteti i kazanit 58 litra
Shpejtësia e rrotullimit	deri në 1400 rrotullime në minutë
Programet e shkallës së energjisë sipas rregullores BE 50229	**Larja:** Programi 8; temperatura 60°C; përdorimi i ngarkesës 9 kg. **Tharje:** zgjidhni 8 programin e larjes dhe vendosni nivelin e tharjes në "EXTRA", për të dy ngarkesat. Cikli i parë i tharjes duhet të kryhet me ngarkesën nominale.
CE	Kjo pajisje u përshtatet Direktivave të mëposhtme të CE: -2014/30/EU (Përputhshmëri Elektromagnetike) dhe ndryshimeve të mëvonshme -2014/35/EU (Tensioni I Ultë) -2012/19/EU (WEEE)

Mirembajtja dhe kujdesi

AL

Shkeputja e ujit dhe rrymes elektrike

* Mbyllni rubinetin e uijt pas çdo larjeje. Keshtu kufizohet perdorimi i impiantit hidraulik te lavatriçes dhe eliminohet rreziku i ndonje rrjedhjeje.
* Gjate pastrimit dhe riparimit te lavatriçes, hiqeni spinen nga priza elektrike.

Pastrimi i lavatriçes

Pjeset e jashtme dhe ato prej gome mund te pastrohen me nje lecke te lagur me uje te vaket dhe sapun. Mos perdorni tretes ose gerryes.

Lavatriçja përmban opcionin "**AUTO CLEAN**" për pjesët e brendshme që **duhet të startojnë pa pajisjen brenda kazanit**.
Të ndihmosh ciklin larës do mund të përdornit ose detergjent (p.sh. 10% e sasisë së detergjentit që e përdorë në programin "Rroba të ndotura lehtë") ose aditiv special për pastrimin e lavatriçes.

Ne rekomandojmë startimin e programit për pastrim çdo 40 cikle pastrimesh.

Për startimin e programit shtyp Butonin ⏱ për 5 Sek. (Shiko fig.) Programi starton në mënyrë automatike dhe zgjat rreth 70 Min. Për të ndaluar Procedurën shtyp butonin START/PAUSE.

Pastrimi i sirtarit te detergjentit

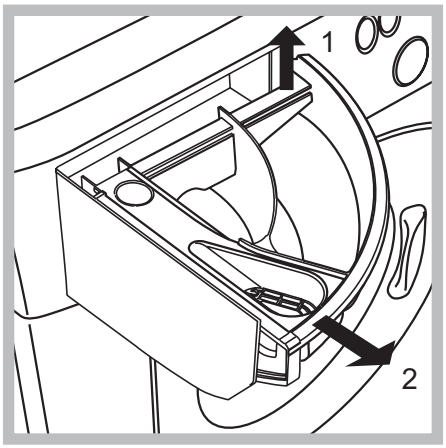

Hiqni sirtarin duke e terhequr nga jashte (shih figuren mvarsisht prej modelit). Lajeni vetem me uje rrjedhshem; ky pastrim duhet kryer vazhdimisht.

Kujdesi per derën dhe kazanin

* Lereni gjithmone gjysem hapur per te evituar formimin e ererave te pakendshme.

Pastrimi i pompes

Lavatriçja eshte e pajisur me nje pompe vetepastruese qe nuk ka nevoje rregulim.
Por mund te ndodhe qe gjera te vogla (monedha, kopsa, etj.) te bien ne pjesen e parapompes qe mbron pompen ne keto situata ne pjesen e pasme te saj.

! Sigurohuni qe proçesi i larjes te kete mbaruar para se te hiqni spinen nga priza.

Hyrja ne parapompe

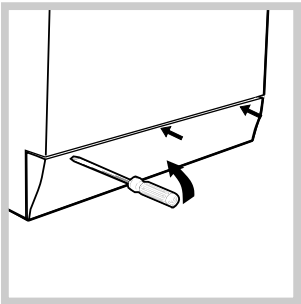

1. Hiqni panelin e mbulimit ne pjesen e perparme te lavatriçes me ane te nje kaçavide (shih figuren).

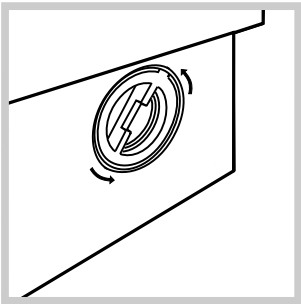

2. Çvidhos kapakun rrotulluar ne drejtim te kundert me akrepat e ores (shih figuren). Eshte normale qe te derdhet pak uje.

3. Pastroni me kujdes pjesen e brendshme.
4. Rividhosni kapakun.
5. Rimontoni panelin duke e shtyre ne drejtim te makinerise dhe sigurohuni qe e keni vene ganxhen ne vendin e vet.

Kontrolli i tubit te furnizimit me uje

Lidhni tubin e furnizimit te uje te pakten nje here. Nese paraqiten çarje ose plasaritje tubi duhet te nderrohet: gjate larjes presionet e forta mund te provokojne shkeputje te papritura.

! Mos perdorni kurr tuba te perdorur.

Detergjentet dhe rrobat

AL

Sirtari i detergjentit

Nje rezultat i mire larjeje arrihet edhe nga hedhja e sakte e mases se detergjentit: edhe duke e shtuar masen e detergjentit nuk arrihet nje larje me efikase por kontribuon ne krijimin e zmerçit ne pjeset e lavatriçes dhe ndotjen e ambientit.

!Përrdor detergjent pluhur për rroba pambuku të bardha. Për paralarje, dhe për larje në temperaturë mbi 60°C
!Përcill instruksionet e dhëna nga paketimmi I detergjentit
!Mos perdorni detergjente qe jane per te lare me dore sepse krijojne shume shkume.

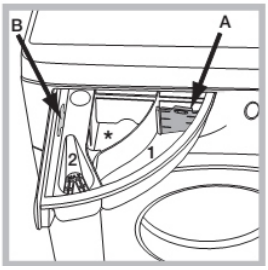

Terhiq sirtarin e detergjentit dhe hidhni detergjentin leng ose pluhur si me poshte.

! Mos vendos detergjent për larje në sirtarin e mesëm (*)

SIRTARI 1:
Detergjent për procesin (Pluhur ose Lëng)

*Nëse Detergjent I lëngshëm përdoret, rekomandohet Që pjesa e lëvizshme e plastikës **A** (furnizuar) e për dozën e duhur.*
*Nëse përdoret detergjenti pluhur, vendos në slotin **B.***

vasketa 2: Detergjent per larje *(Zbutës pëlhure).*

Zbutësi i pëlhures nuk duhet të tejkalojë rrjetën.

Pergatitja e rrobave

* Ndajini rrobat sipas:
  -sipas materialit/shihni etiketat e veshjeve.
  -sipas ngjyrave: ndani rrobat me ngjyre nga ato te bardha.
* Boshatisni xhepat e kontrolloni kopsat.
* Mos i kaloni vlerat e dhena, duke ju referuar peshes se rrobave te thata: shiko tabelën e ciklit larës dhe programeve.

Sa peshojne rrobat?	***1 Çarçaf***	***400-500 gr.***
	1 Kellef	***150-200gr.***
	1 Mbulese tavoline	***400-500 gr.***
	1 Pallto	***900-1.200 gr.***
	1 Peshqir	***150-250 gr.***

Cikli special I larjes

Larje-Tharje ditore: Përdor programin **1** për larje dhe tharje rroba të ndryshme (pambuk dhe sintetik). Ky cikël mund të përdoret për larje dhe tharje me ngarkesë prej 3 kg; ne rekomandojmë përdorimin e detergjentit të lëngshëm.
Përdorimi i avullit në këtë program është përshtatur që të zvoglojë formimin e rrudhave në rroba, duke i bërë më të përshtatshme për hekurosje.
Larja-tharja e këmishave: përdor programin **2** për larjen dhe tharjen e këmishave dhe kanatiereve në pëlhura të ndryshme dhe me ngjyra për sigurim maksimal të kujdesit. Ky cikël mund të përdoret për larjen dhe tharjen e ngarkesës prej 2 kg. Për arritjen e rezultateve të dëshiruara, përdor detergjent të lëngshëm dhe "para-trajto" manshetat, krevatat dhe njollat. përdorimi i avullit në këtë program është përshtatur për zvoglimin e formimit të rrudhave në rroba, duke i bërë më të përshtatshme për hekurosje.
Para hekurosje: Përdor këtë program menjëherë para hekurosjes; max. 1.5 kg ngarkesë. Përdorimi i avullit në këtë program është përshtatur për zvoglimin e formimit të rrudhave në rroba, duke i bërë më të përshtatshme për hekurosje.

Rifreskim me avull: Për rifreskimin e rrobave, eliminimin e erërave të këqija dhe relaksimin e fibrave duke çliruar avullin në kazan. Rrobat do të jenë të lagështa në fund të ciklit.
Anti njolla-Turbo 45': Ky cikël siguron largimin e shkëlqyeshëm të njollave edhe në 20°C në vetëm 45 minuta. Temperatura e këtij cikli mund të rritet deri në 40°C.
Anti njolla "POWER" 20°C: Ky program siguron maksimumin e mundshët të largimit të njollave duke mos pasur nevojë para-trajtimin në temperatura të ulëta, duke ruajtur pëlhurat dhe ngjyrat.
Multi COLOR: Për larjen e rrobave të pambukut me ngjyra. Ky program është i përshtatshëm për mbajtjen e ngjyrave të ndritshme edhe atëherë kur përsëritet larja e tyre.
Ultra delikate: Përdor programin **11** për larjen e rrobave shumë delikate që janë të theksuara ose kanë "xixa".
Ne rekomandojmë ti ktheni rrobat nga brenda jashtë para larjes dhe vendosjen e sendeve të vogla në qese të veçantë për larje shum delikate. Përdorni detergjent të lëngshëm për rrobat delikate për rezultatet më të mira.
Kur të zgjidhni funksionin tharës eksluzivisht të bazuar në kohë, Cikli tharës do të performojë në fund të ciklit larës që është pjesërisht delikate, duke iu falenderuar trajtimit të lehtë dhe kontrollit të temperaturës në reaktivin e ujit.
Kohëzgjatja e rekomanduar është :
1 kg e rrobave sintetike --> 165 min.
1 kg e rrobave sintetike dhe pambuku --> 180 min.
1 kg e rrobave të pambukta --> 180 min.
Shkalla e tharjes mvaret nga përbërja e ngarkesa së rrobave.

Të leshtat "WOLMARK" rroba kudjdesi "e gjelbërta" - Kashmir: Cikli larës për të leshtat në këtë lavatriçe është testuar dhe aprovuar nga WOLMARK Company për larjen e rrobave të leshta të etiketuara si larje me dorë.Të sigurohet që rrobat janë larë sipas instruksioneve që janë në tiketën e teshave dhe atyre të lëshuara nga prodhuesi I kësaj lavatriçe. (M1127)

Sport: Për larjen e rrobave sportive me njolla të lehta (trenerka-tuta pantollona të shkurtëra, peshqir, etj.) Për rezultate sa më të mira, ne iu rekomandojmë të mos tejkaloni maksimumin e ngarkesës e shfaqur në "Tabela e ciklit larës dhe programeve", Ju rekomandojmë përdorimin e detergjentit të lëngshëm, dhe shtimin e sasisë e përshtashme për gjysmë ngarkese.

Sistemi i rregullimit te ngarkeses
Perpara çdo centrifuge, per te evituar vibrimet e tepërta e për të ndarë ngarkesen në menyrë uniforme, kazani kryen disa rrotullime nga më të lehtat deri në rrotullimet më të forta se ato te larjes.
Në qoftëse deri në fund të tentativave të përsëritura ngarkesa akoma nuk është balancuar, makineria do të bëjë një centrifuge nga një shpejtësi e ulët në shpejtësinë maksimale të parashikuar.
Në prani të një mosbalancimi, lavatriçja ashtu si edhe centrifuga do të pësojnë goditje. Për të favorizuar një shpërndarje më të mirë të ngarkesës që të kemi një balancim më të mirë, këshillohet të vendosen rroba të mëdha dhe të vogla.

Përshkrimi i pajisjes dhe startimi i një proçesi larje

AL

Paneli i kontrollit

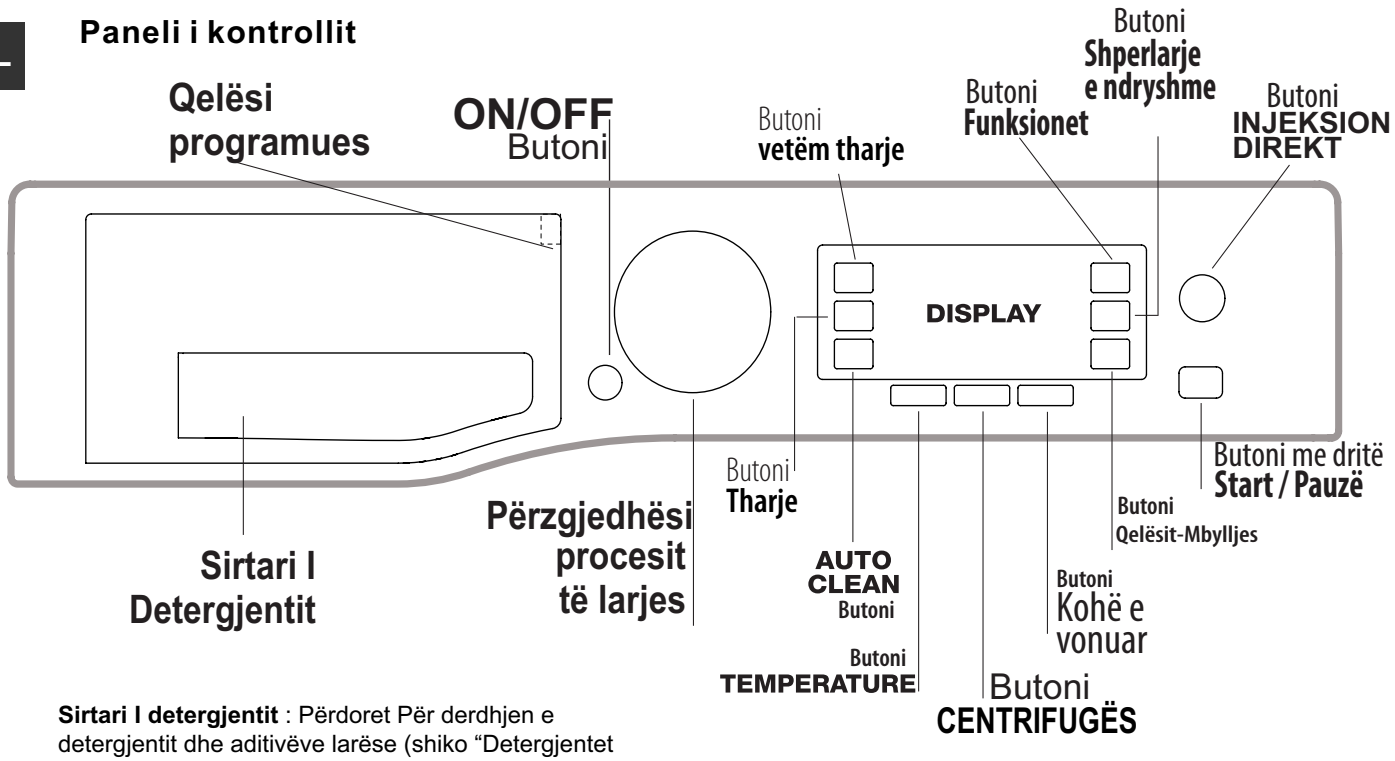

Sirtari I detergjentit : Përdoret Për derdhjen e detergjentit dhe aditivëve larëse (shiko “Detergjentet dhe lavenderinë”)

Qelësi programues-PROGRAMME KEY: Qelësi programues brenda sirtarit të detergjentit tregon të gjitha programet e mundëshme së bashku me udhëzues grafik për mënyrën e përdorimit të sirtarëve në mënyrë individuale

Butoni **NDEZJE/FIKJE:** fik dhe ndez pajisjen. START/PAUSE drita indikuese, që vezullon ngadal në ngjyrën e gjelbërt tregon që lavatriqja është e kyqur. Për të shkyqur larje-tharje pajisjen gjatë procesit të punës, shtype dhe mbaje për 3 sek. butonin e NDEZJE/FIKJE, nëse butoni shtypet në kohë më të shkurtër ose aksidentalisht pajisja nuk do të ndalet. Nës pajisja fiket gjat procesit së larjes, procesi I larjes do të ndërprehet.

Butoni **I përzgjedhësit të PROCESIT TE LARJES:** përdoret për të vendosur Rrotullimin e larjes së dëshiruar. (shiko Tabelën e programeve dhe ciklin larës)

FUNCTION button: shtypni butonin për të zgjedhur funksionin e dëshiruar. Drita përkatëse e treguesit në ekran do të ndizet.

Butoni AUTO CLEAN: Shtypni për të pastruar pjesët e brendshme të makinës (shih "Pastrimi I larje-tharje")

Butoni **Injeksioni direkt-DIRECT INJECTION** dhe dritat indikuese: shtyppër zgjedhjen e opsionit DIRECT INJECTION.

Butoni **MULTI RINSE**: shtypni për të zgjedhur llojin e dëshiruar të shpëlarjes.

.

Butoni **CENTRIFUGES:** shtyp për reduktimin ose përjashtimin komplet si proçes; vlerat do të shfaqen në *ekran.*

Butoni **TEMPERATURES:** cakton temperaturën ose proçesin e larjes me ujë të ftohtë *(shih "Personalizimi").*

Butoni i tharjes-Drying button: shtyp për reduktimin ose përjashtimin e tharjes; shkalla e zgjedhur e tharjes do të shfaqet në ekran.

Butoni vetëm tharje - Only drying: shtyp për nisjen e ciklit vetëm tharje.

Butoni **I Qelës - Mbylljes - KEY LOCK** për të aktivizuar mbylljen në panelin e kontrollit, **shtype dhe mbaje** rreth 3 sekondave Kur simboli ndriqon, paneli I kontrollit është I mbyllur (përveç butonit ON/OFF). Kjo nënkupton se është e mundur të ndalon modifikimin e ciklit larës aksidentalisht, veçanarisht kur fëmijët janë në shtëpi. për të deaktivizuar mbylljen e panelit kontrollues, **shtype dhe mbaje** butonin për rreth 3 sek.

DELAY TIMER - Koha e vonuar Shtyp Butonin për të vendosur nisjen e vonuar për ciklin e zgjedhur larës; periudha e vonuar do të shfaqet në ekran.

Butoni me llambën **STARTIM/PUSHIM:** starton ose ndërpret përkohësisht proçesin e larjes. njëherë kur cikli fillon Drita indikuese do të qëndrojë në pozitën fikse. Për të pauzuar ciklin larës shtyp prap butonin; drita indikuese do të vezullojë në ngjyrë të portokalltë. nëse simboli nuk ndriqon atëherë dera mund të hapet. Për të nisur ciklin larës prej pikës-fazës ku është ndërprerë, shtyp prap butonin.

Funksioni STAND BY : Lavatriqja ne pajtim me Regulativin për kursimin e energjisë, është pajisur me sistem automatik **STAND BY** ku do të aktivizohet pas 30 m. pasi që nuk ka kurfarë aktiviteti në lavatriqe Shtyp butonin ON-OFF për një kohë të shkurtër dhe Prit derisa lavatriqja starton prap.

Konsumi në off-mode: 0,5 W
Konsumi në on-mode: 8 W

EKRANI

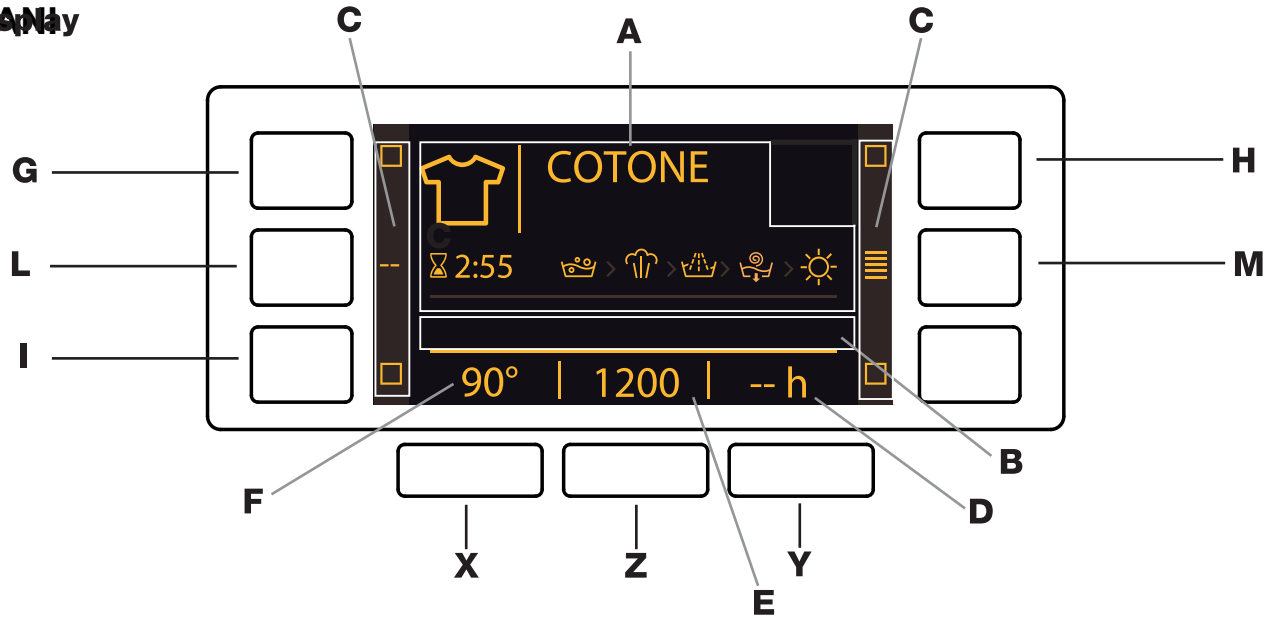

Ekrani është i dobishëm kur programon makinën dhe jep shumë informata.

Në zonën **A** do të shfaqet: ikona dhe programi i zgjedhur, fazat e larjes dhe tharjes dhe koha e mbetur deri në fund të ciklit.

Zona **B** do të përfshijë dy nivelet e intensitetit në lidhje me opsionin e **INJEKTIMIT DIREKT.**

Dritat e treguesit në lidhje me funksionet e disponueshme shfaqen në zonën **C**.

Zona **D** do të ketë kohën e mbetur deri në fillimin e programit të zgjedhur nëse funksioni "është caktuar.

Zona **E** tregon vlerën maksimale të shpejtësisë së centrifugimit (kjo varet nga cikli i zgjedhur I larjes); nëse programi nuk përfshin ciklin e centrifugimit, simboli "-" do të shfaqet në zonë.

Zona **F** do të vizualizojë vlerën e temperaturës që mund të selektohet në bazë të programit të caktuar; nëse temperatura e programit nuk mund të vendoset, zona do të tregojë simbolin "-" të ndezur pak.

Dera e mbyllur - DOOR LOCKED

Llamba e ndezur tregon qe dera eshte e bllokuar per te ndaluar hapjen aksidentale: per te evituar demet eshte e nevojshme te pritet qe te fiket llamba para se te hapet dera.

N.B .: nëse funksioni DELAY TIMER është aktivizuar, dera nuk mund të hapet; ndalon makinën duke shtypur butonin START / PAUSE nëse dëshironi ta hapni atë.

! Herën e parë që makina është e ndezur, do t'ju kërkohet të zgjidhni gjuhën dhe ekrani automatikisht do të tregojë menunë e zgjedhjes së gjuhës.
Për të zgjedhur gjuhën e dëshiruar shtypni butonat **X** dhe **Y**; për të konfirmuar përzgjedhjen shtypni butonin **Z**.
Për të ndryshuar gjuhën, fiket makina dhe shtypni butonat **G**, **H**, **I** njëkohësisht derisa të dëgjohet një alarm: menyja e përzgjedhjes së gjuhës do të shfaqet përsëri.

! Për të ndryshuar ndriçimin e ekranit, i cili me parazgjedhje është vendosur në vlerën më të lartë, hiqni pajisjen dhe më pas shtypni butonat **G**, **L** dhe **M** derisa tingëllon zëri. Shtypni butonat **X** dhe **Y** për të zgjedhur nivelin e dëshiruar të dritës, pastaj konfirmoni duke shtypur butonin **Z**.

! Gjatë ciklit të larjes ose kur funksioni **TIMER DELAY** është aktivizuar, nëse përdoruesi nuk ndërvepron me ekranin për 1 minutë, aktivizohet "**SAVER SCREEN**".
Për t'u kthyer në dritaren e mëparshme, thjesht shtypni cilindo buton.

Proçeset e larjes

AL

Tabela e proçeseve të larjes

Cikli I Larjes	Përshkrimi i proçesit të larjes	Temp. Maks. C°	Shpejtësia Max. rpm.	Detergjentet dhe Aditivet: Tharje	Larje	Zbutës i Rrobave	Max. Kg.	Kohëzgjatja e Proçesit-Ciklit
ANTI RRUDHOSJE								Kohëzgjatja e ciklit larës mund të kontrollohet në ekran.
1	LARJE DHE THARJE DITORE	40°	800	●	●	●	3	
2	LARJE DHE THARJE TË KËMISHAVE	40°	1000	●	●	●	2	
3	PARA HEKUROSJE	—	—	—	—	—	1.5	
4	FRESKIM ME AVULL	—	—	—	—	—	2	
PASTRIM DITORË								
5	ANTI NJOLLË TURBO 45'	20° (max. 40°C)	1200	●	●	●	4	
6	ANTI NJOLLË POWER 20°C	20°	1400	●	●	●	9	
7	PAMBUK Pak të ndotura rezistente dhe me ngjyra deliakte	40° (max. 90°C)	1400	●	●	●	9	
8	ECO PAMBUK 60°C/40°C (1-2): Të bardha shumë të ndotura me ngjyra rezistente	60°	1400	●	●	●	9	
9	SINTETIKE (3): Pak të ndotura me ngjyra rezistente	40° (max. 60°C)	1000	●	●	●	4.5	
SPECIALE								
10	MULTICOLOR	40°	1400	●	●	●	9	
11	ULTRA DELIKATE	30°	—	●	●	●	1	
12	TË LESHTA TË LESHTA, KASHMIRI, Etj.	40°	800	●	●	●	2	
13	SPORT	40°	600	●	●	●	4	
14	SHPEJT 30' (**) Për rifreskimin e rrobave pak të ndotura në shpejtësi (jo për rroba të leshta, silk dhe larje me dorë)	30°	800	●	●	●	3.5	
PROGRAMET E PJESËSHME								
	RINSE / Shpërlarja	—	1400	●	—	●	9	
	SPIN & PUMP OUT / Centrifuga dhe Largimi I ujit	—	1400	●	—	—	9	
	PUMP OUT ONLY / Vetëm largimi I ujit *	—	—	—	—	—	9	

*** Nëse zgjedhni programin dhe përjashtoni ciklin-procesin e centrifuges, pajisja vetëm do të bëjë kullimin e ujit.**

**** Nëse është gjithashtu programuar cikli tharës, pajisja do të nisë programin "Lajë+Thajë" që zgjatë 45' me centrifugë me shpejtësi maksimale dhe ngarkesë 1 kg.**

Gjatësia e ciklit-procesit shfaqet në ekran ose në këtë broshurë është vetëm I vlerësuar dhe kalkuluar duke u bazuar në kushtet e përdorimit standard. Kohëzgjatja aktuale mund të ndryshojnë duke u bazuar në faktorët siq janë : temperatura e ujit, sasia e përdorur e detergjentit, sasia e ngarkesës që është vendosur, leximi I balanses dhe çdo opsion I zgjedhur larës.

1) Testo ciklin larës në akordim me rregulloren EN 50299 : Vendos ciklin larës në 8 me temperaturë 60°C
2) Cikli i gjatë i larjes për pambuku : Vendos programin 8 me temperaturë 40°C dhe shtyp butonin DIRECT INJECTION përfundi modit "POWER".
3) Larje e gjatë e ciklit për sintetikë : Vendos ciklin larës 9 me temperaturë prej 40°C.

funksionet e Larjes

! Nëse funksioni i përzgjedhur është i papërputhshëm me programin e caktuar, drita treguese përkatëse do të shfaqet pak dritë; Përveç kësaj, papajtueshmëria do të sinjalizohet me një sinjalizues (3 bip) dhe formulimi "No Selection" do të shfaqet në ekran.

! Nëse funksioni i përzgjedhur është i papajtueshëm me një funksion tjetër të caktuar më parë, në ekran do të shfaqet formulimi "No Selection" dhe funksioni nuk do të aktivizohet

Higjiena e avullit

Ky opsion rrit performancën e larjes duke gjeneruar avull gjatë ciklit të larjes për të hequr çdo baktere nga fibrat, të cilat trajtohen në të njëjtën kohë. Vendoseni rrobat në kazan, zgjidhni një program të përputhshëm dhe zgjidhni opsionin .

! Avulli i gjeneruar gjatë përdorimit të makinës larëse mund të bëjë që xhami i derës të bëhet i mjegullt.

Si të nisim ciklin larës ose ciklin tharës

Hotpoint ARISTON

AL

1.Ndize-Nis pajisjen.Shtyp butonin ON/OFF ⏻, teksti POWER ON do të shfaqet në ekran dhe drita indikuese START/PAUSE do të vezullojë ngadalë në ngjyrën e gjelbërt.

2. Lexo-Nis Lavenderinë. Hapeni derën, Nis-starto pajisjen, sigurohu që të mos kaloni vlerat maksimale të leximit të indikuara në tabelën e programeve në faqen e ardhshme.

3. Matja e detergjentit.Hape bombolen e sirtarit të detergjentit dhe vendos detergjentin në ndarjen e përshtatshme sikur përshkruhet në "Rrobat dhe detergjentet"

4. Mbylle derën

5. Zgjedh ciklin larës: Shtyp butonin në zgjedhësin e ciklit larës për të zgjedhur ciklin larës të dëshiruar; Emri I ciklit larës do të shfaqet në ekran. Temperatura dhe shpejtësia e centrifugës është I vendosur për çdo cikël larës; të gjitha këto mund të rregullohen. Kohëzgjatja e ciklit do të shfaqet në ekran.

6. Rregulloje ciklin larës: Përdor butonat e përshtatshëm.

Modifikimi I temperatures dhe/ose I centrifugës:

makina automatikisht zgjedh temperaturën maksimale dhe shpejtësinë e centrifugimit të caktuar për ciklin e zgjedhur të larjes; këto vlera nuk mund të rriten. Temperatura mund të zvogëlohet duke shtypur butonin, derisa të arrihet larja e ftohtë (Ekrani do të vizualizojë simbolin **"-"**). Shpejtësia e centrifugimit mund të zvogëlohet gradualisht duke shtypur butonin, derisa të jetë plotësisht I përjashtuar (Ekrani do të vizualizojë simbolin **"-"**). Nëse këto butona shtypen sërish, vlerat maksimale janë rivendosur.

!Përjashtim: nëse programi **5** zgjedhet, temperatura mund të rritet deri në vlerën 40°

!Përjashtim: nëse programi **7** zgjedhet, temperatura mund të rritet deri në vlerën 90°

!Përjashtim: nëse programi **9** zgjedhet, temperatura mund të rritet deri në vlerën 60°

Përcaktoni një startim të vonuar.

Për të vendosur një fillim të vonuar për programin e përzgjedhur, shtypni butonin përkatës në mënyrë të përsëritur derisa të jetë arritur afati i dëshiruar I vonesës. Për të hequr funksionin e nisjes së vonuar shtypni butonin derisa teksti **"- h"** të shfaqet në ekran.

Vendosja e ciklit të tharjes

Lloji i ciklit të dëshiruar të tharjes mund të vendoset duke shtypur butonin DRYING ☼ një herë ose disa herë. ***Janë dy opsione:***

A- Bazuar në shkallën tharëse të rrobave të dëshiruara:

Iron-Hekurosje: e përshtatshme për lavanderi të cilat do të duhet të hekurosen mëpastaj. Lagështia e mbetur zbutë rrudhat, duke e mundësuar largimin e tyre më lehtë.

Hanger-Varëse : Ideale për rroba të cilat nuk kanë nevojë të thahen terësisht.

Cupboard-dollap rrobash: e përshtatshme për rroba të cilat mund të vendosen prap në dollap rrobash pa pasur nevojen për hekurosje.

Extra: i përshtatshëm për veshje të cilat duhet të jenë të thata plotësisht, të tilla si sfungjeri dhe rrobabanjoje.

B-Bazuar në vendosjen e kohës : mes **30** dhe **180** minutash.

Për të përjashtuar fazën e tharjes shtypni butonin përkatës derisa teksti **OFF** të shfaqet në ekran.

Nëse ngarkesa juaj e larjes për t'u larë dhe tharë është shumë më e madhe se ngarkesa maksimale e deklaruar, kryeni ciklin e larjes dhe kur cikli është I plotë, ndani veshjet në grupe dhe vendosni disa prej tyre në daulle. Në këtë pikë, ndiqni udhëzimet e dhëna për ciklin "**Drying only**". Përsëriteni këtë procedurë për pjesën e mbetur të ngarkesës.

Periudha e ftohjes gjithmonë shtohet në fund të çdo cikli të tharjes.

Drying only-Vetëm tharje

Shtyp butonin per ekzekutimin e ciklit vetëm tharje. Pas zgjedhjes së ciklit të dëshiruar (e përshtatshme me tipin e rrobave), shtyp butonin per largimin e fazës larëse dhe nis fazën tharëse në shkallë maksimale për ciklin e zgjedhur.

Shkalla ose koha tharëse mund të vendosen ose ndryshohen duke shtypur butonin.

(Nuk është kompatibil me ciklet **1-2-3-4** dhe **14**).

Vendosni llojin e shpëlarjes.

Opcioni bën të mundur zgjedhjen e llojit të shpëlarjes së dëshiruar për lëkurën e ndjeshme. Shtypni butonin një herë për nivelin "**Extra +1**", që bën të mundur zgjedhjen e një shpëlarjeje shtesë pas shpëlarjes së ciklit standard dhe largimit të gjurmëve të detergjentit. Shtypni sërish butonin për nivelin "**Extra +2**", që bën të mundur zgjedhjen e dy shpëlarje shtesë të shpëlarjeve të ciklit standard; rekomandohet për lëkurë shumë të ndjeshme. Kur butoni shtypet për herë të tretë, niveli "**Extra +3**" është vendosur, duke lejuar zgjedhjen e 3 shpëlarjeve përveç shpëlarjeve të ciklit standard. Opsioni - filloi me cikle në një temperaturë prej 40°C - bën të mundur heqjen e alergeneve të mëdha, si p.sh. polen, mace dhe qeni. Me cikle në një temperaturë më të lartë se 40° arrihet një nivel shumë i mirë i mbrojtjes antiallergjike. Shtypni përsëri butonin për t'u kthyer në llojin e shpëlarjes "**Shpëlarje normale**". Nëse rregullimi aktual nuk mund të jetë as i vendosur as i ndryshuar, ekrani do të tregojë "**No Selection**" ose "**No Change**".

Modifikimi i cilësimeve të ciklit.

• Shtypni butonin për të aktivizuar funksionin; drita treguese përkatëse në ekran do të ndizet.

• Shtypni përsëri butonin për të çaktivizuar funksionin; drita treguese përkatëse në ekran do të fiket.

! Nëse funksioni i përzgjedhur është i papërputhshëm me programin e caktuar, drita treguese përkatëse do të shfaqet pak dritë; Përveç kësaj, papajtueshmëria do të sinjalizohet me një sinjalizues (3 bip) dhe formulimi "No Selection" do të shfaqet në ekran.

! Nëse funksioni i përzgjedhur është i papajtueshëm me një funksion tjetër të caktuar më parë, në ekran do të shfaqet formulimi "No Selection" dhe funksioni nuk do të aktivizohet.

! Funksionet mund të ndikojnë në vlerën e rekomanduar të ngarkesës dhe / ose kohëzgjatjen e ciklit.

Starto Programin -START THE PROGRAME :

Shtyp butonin START/PAUSE. Drita indikuese e përshtatshme do të bëhet e gjelbërt, duke qëndruar e ndezur në mënyrë fiksel, dhe dera do të mbyllet (simboli DOOR LOCKED 🔒 do të kyqet). Gjatë procesit të ciklit larës, emri I fazës në progres do të shfaqet në ekran.

Për ndryshimin e ciklit larës përderisa është në progres, pauzo Larëse-Tharësen duke përdorur butonin START/PAUSE (Drita indikuese START/PAUSE do të ndriqojë ngadal në ngjyrë portokalli); pastaj zgjedh ciklin e dëshiruar dhe shtyp prap butonin START/PAUSE.

Për të hapur derën derisa cikli është në progres, shtyp butonin START/PAUSE; nëse simboli DOOR LOCKED 🔒 është I fikur, dera mund të hapet. Shtyp prap butonin START/PAUSE për të bërë ristartimin e ciklit larës nga pika në të cilën ka qenë e ndërprerë.

8. **Fundi I ciklit larës END of the WASH CYCL**E:

Kjo do të indikoj nga teksti " CYCLE END" në ekran; kur simboli "DOOR LOCKED" 🔒 ndryshohet në off dera mund të hapet. Hape derën, largo rrobat dhe fike pajisjen.

!Nëse dëshironi të ndërpreni ciklin-procesin I cili veqse ka nisur-filluar, shtype dhe mbaje të shtypur butonin ⏻. Cikli-procesi do të ndalet dha pajisja do të fiket.

Direct injection - Injeksioni direkt :

Lavatriçja është e pajisur me teknologji shpikëse "Direct Injection" që para përzien ujin dhe detergjentin, kështu aktivizon menjëherë principin pastrues të detergjentit. Ky emulzion aktiv direkt njoftohet në kazan të lavatriçes dhe penetrohet në fibrat me efikasitet më të madhë në pastrimin edhe të rrobave me njolla më të mëdha në temperatura të ulëta, plotasisht duke ruajtur pëlhurat dhe ngjyrat. Modi "Power" siguron performim më të mirë të pastrimit kurse modi "EcoEnergy" lejon kursimin e energjisë.

Masa paraprake dhe këshilla

Hotpoint ARISTON

AL

Kjo pajisje është projektuar dhe prodhuar konform standardeve aktuale ndërkombëtare të sigurisë. Informacioni i mëposhtëm jepet për arsye sigurie, prandaj duhet lexuar me kujdes.

Siguria e përgjithshme

Ky aparat është projektuar vetëm për përdorim shtëpiak.

• Ky aparat mund të përdoret nga fëmijët e moshës 8 vjeç e lart dhe personat me aftësi të kufizuara fizike, shqisore ose mentale ose mungesë të përvojës dhe njohurive nëse i janë dhënë mbikëqyrje ose udhëzime lidhur me përdorimin e pajisjes në mënyrë të sigurt dhe për të kuptuar rreziqet e përfshira. Fëmijët nuk duhet të luajnë me pajisjen. Pastrimi dhe mirëmbajtja e përdoruesve nuk duhet të bëhen nga fëmijët pa mbikëqyrje.

- Mos thani sende të paluajtura në tharëse bie.
- Artikujt që janë ndotur me substanca të tilla si vaji i gatimit, acetoni, alkooli, benzina, vajguri, heqëset e vendndodhjes, terpentina, dyllët dhe heqësit e dylli duhet të lahen në ujë të nxehtë me një sasi shtesë të detergjentit para se të thahen në tharësin.
- Sende të tilla si gome shkumë (shkumë latex), kapak dush, tekstile i papërshkueshëm nga uji, artikuj gome të mbështetur dhe rroba ose jastëkë të pajisur me reklama të gomës me shkumë nuk duhet të thahen në tharës.
- Zbutës Pëlhure, ose produkte të ngjashme, duhet të përdoret siç përcaktohet nga udhëzimet Zbutës pëlhure.
- Pjesa e fundit e një cikli tharëse bie pa ngrohje (cikli i ftohjes) për të siguruar që artikujt janë lënë në një temperaturë që siguron që artikujt të mos dëmtohen.

PARALAJMËRIM: Mos e ndalni kurrë një tharëse para përfundimit të ciklit të tharjes, përveç nëse të gjitha sendet largohen shpejt dhe shpërndahen në mënyrë që nxehtësia të shpërndahet.

• Mos e prekni makinën kur jeni zbathur ose me duar ose këmbë të lagështa ose të lagështa.
• Mos e tërhiqni kabllon e furnizimit me energji kur largoni pajisjen nga priza e rrymës. Mbajeni prizën dhe tërhiqni.
• Mos e hapni sirtarin e shpërndarësit të detergjentit derisa makina është në përdorim.
• Mos e prekni ujin e drenazhuar ashtu siç mund të arrijë temperatura jashtëzakonisht të larta.
• Asnjëherë mos e detyrosh derën e derës. Kjo mund të dëmtojë mekanizmin e bllokimit të sigurisë të projektuar për të parandaluar hapjen aksidentale.
• Nëse pajisja prishet, në asnjë rrethanë nuk duhet të hyni në mekanizmat e brendshëm në një përpjekje për ta riparuar vetë.
• Gjithmonë mbani fëmijët larg pajisjes gjatë kohës që funksionon.
• Dera mund të bëhet mjaft e nxehtë gjatë ciklit të larjes.
• Nëse pajisja duhet të zhvendoset, punoni në një grup prej dy ose tre personash dhe trajtoni atë me kujdes maksimal. Kurrë mos e provoni ta bëni këtë vetëm, sepse pajisja është shumë e rëndë.
• Para ngarkimit të rrobave në tharësin e rondele, sigurohuni që daulle është bosh.
• Gjatë fazës së tharjes, dera ka tendencë të jetë mjaft e nxehtë.
• Mos e përdorni aparatin për të tharë rrobat që janë larë me tretësa të ndezshëm (p.sh. trikloretileni).
• Mos e përdorni pajisjen me gome të thatë ose me elastome të ngjashme.
• Sigurohuni që rubineti i ujit të ndizet gjatë cikleve të tharjes.
• Fëmijët me më pak se 3 vjet duhet të mbahen larg pajisjes, nëse nuk mbikëqyret vazhdimisht.
• Hiqni të gjitha objektet nga xhepat shkrepëset.

Hedhja

• Disponimi i materialeve të paketimit: Zbatoni rregulloret lokale në mënyrë që paketimi të mund të ripërdoret.
• Direktiva Evropiane 2012/19 / BE mbi Mbeturinat

Pajisjet Elektrike dhe Elektronike, kërkon që aparaturat e vjetra elektrike shtëpiake të mos hidhen në rrjedhën normale të mbetjeve komunale të paklasifikuara. Pajisjet e vjetra duhet të mblidhen ndaras për të optimizuar rikuperimin dhe riciklimin e materialeve që ato përmbajnë dhe për të zvogëluar ndikimin në shëndetin e njeriut dhe mjedisin.

Simboli i "shportës me rrota" të kryqëzuar në produkt ju kujton detyrimin tuaj, që kur të hidhni pajisjen duhet të mblidheni veçmas.

Konsumatorët duhet të kontaktojnë autoritetin e tyre lokal ose shitësin për informacione në lidhje me hedhjen e duhur të pajisjes së tyre të vjetër.

Riparimi

Hotpoint ARISTON

AL

Lavatriçja juaj me raste mund të mos funksionojë. Para se të kontaktoni Qendrën e Asistencës Teknike *(shih "Asistenca"),* kontrolloni që të mund ta zgjidhni problemin duke u konsultuar me listën e mëposhtme.

Problemi:	Shkaqet/Zgjidhjet e mundshme:
Pajisja nuk ndizet.	: Pajisja nuk është futur plotësisht në prizë, ose jo mjaftueshëm sa për të krijuar kontaktin. : Nuk ka energji në shtëpi.
Proçesi i larjes nuk starton.	: Kapaku nuk është mbyllur siç duhet. : Nuk është shtypur butoni NDEZJE/FIKJE. : Nuk është shtypur butoni STARTIM/PUSHIM. : Nuk është hapur rubineti i ujit. : Eshtë caktuar një startim i vonuar
Pajisja nuk merr ujë (në ekran shfaqet teksti "NO WATER, Kthejeni rubinetin").	: Tubi i furnizimit me ujë nuk është lidhur me rubinetin. : Tubi është përthyer. : Nuk është hapur rubineti i ujit. : Nuk ka ujë në shtëpi. : Presioni i ujit është shumë i ulët. : Nuk është shtypur butoni STARTIM/PUSHIM.
Pajisja merr dhe shkarkon ujë vazhdimisht.	: Tubi i shkarkimit nuk është vendosur midis 65 dhe 100 cm nga dyshemeja *(shih "Instalimi").* : Fundi i lirë i tubit është i zhytur në ujë *(shih "Instalimi").* : Sistemi i shkarkimit në mur nuk është i pajisur me tub thithës. Nëse, edhe pas këtyre kontrolleve, problemi vazhdon, mbyllni rubinetin, fikni pajisjen dhe kontaktoni Shërbimin e Asistencës. Nëse banesa është në një nga katet e larta të ndërtesës, mund të ketë probleme në lidhje me tubacionin e ujit, gjë që bën që lavatriçja të marrë dhe të derdhë ujin vazhdimisht. Ky problem mund të zgjidhet me anë të valvulave speciale kundra-shkarkimit që gjenden në dyqan.
Pajisja nuk shkarkon ujin ose nuk bën rrotullimin.	: Proçesi i larjes nuk përfshin shkarkimin: disa proçese kërkojnë fazën e shkarkimit që të startojnë në mënyrë manuale. shtypni butonin Startim/Pushim *("Personalizimi").* : Tubi i shkarkimit është përthyer *(shih "Instalimi").* : Tubacioni i shkarkimit është bllokuar.
Pajisja tronditet shumë gjatë proçesit të centrifugës.	: Kazani nuk është hapur saktë gjatë instalimit *(shih "Instalimi").* : Pajisja nuk është në nivel *(shih "Instalimi").* : Pajisja ka ngecur midis dollapeve dhe mureve *(shih "Instalimi").*
Pajisja pikon ujë.	: Tubi i furnizimit me ujë nuk është vidhosur siç duhet *(shih "Instalimi").* : Kutia e detergjentit është e bllokuar (për ta pastruar, *(shih "Kujdesi dhe Mirëmbajtja").* : Tubi i shkarkimit nuk është fiksuar në vend siç duhet *(shih "Instalimi").*
Llamba treguese STARTIM/PUSHIM pulsojnë shpejtë dhe një kod gabimi shfaqet n treguese ekran (p.sh F-01, F-..).	: Fikni pajisjen dhe hiqeni nga priza, prisni rreth 1 minutë dhe ndizeni përsëri. Nëse problemi vazhdon, kontaktoni Shërbimin e Asistencës Teknike.
Prodhohet shumë shkumë.	: Detergjenti nuk është i përshtatshëm për lavatriçe (ajo duhet të shfaqë tekstin "për larje-tharje" ose "për larje me dorë" ose të dyja). : Eshtë përdorur shumë detergjent.
Pajisja nuk bënë tharjen :	: Pajisja nuk është futur plotësisht në prizë, ose jo mjaftueshëm sa për të krijuar kontaktin. : Ka ndodhur deri te ndërpreja e rrymës : Dera e pajisjes nuk është mbyllur terësisht. : Koha e vonuar është vendosur. : Tharësja është në pozicionin “OFF”

Shërbimi

AL

Para se të thërrisni asistencën:

1 Kontrolloni nëse problemi mund të zgjidhet nëpërmjet udhëzimeve të Riparimit *(shih Riparimi).*
1 Ristartoni programin për të parë nëse problemi është eliminuar.
1 Nëse problemi vazhdon, kontaktoni Qendrën e Asistencës Teknike në numrin e telefonit që ndodhet në çertifikatën e garancisë. Tel.: 044/ 301-500.

Kërkoni gjithmonë ndihmën e një tekniku të autorizuar.

Mbani gjithmonë gati informacionin e mëposhtëm:

1 Llojin e problemit.
1 Modelin e pajisjes (Mod.).
1 Numrin e serisë (S/N).

Informacioni i mësipërm mund të gjendet në pllakën e të dhënave në anën e pasme të pajisjes.